Instrukcja oryginalna

Urządzenie posiada oznaczenie

INTEGRACJA CENTRALI WENTYLACYJNEJ FIRMY PRO-VENT

Z SYSTEMEM INTELIGENTNEGO DOMU FIBARO

(CENTRALA HOME CENTER 2) [PL]

(v. 2018_11)

PRO-VENT SYSTEMY WENTYLACYJNE, Dąbrówka Górna
ul. Posiłkowa 4a, 47-300 KRAPKOWICE

1. DODANIE NOWEGO URZĄDZENIA W INTERFEJSIE FIBARO

UWAGA! Do wykonania procedury konieczne jest posiadanie zasilacza stabilizowanego 12V lub 24V.

1. Rozpakuj moduł RGBW Controller i umieść w pobliżu centrali FIBARO.
2. Podłącz zaciski **12/24 VDC** oraz **GND** do zasilacza stabilizowanego 12V lub 24V (jeszcze nie podłączaj do zasilania).
3. Zaloguj się do interfejsu FIBARO (dane logowania powinny być dostarczone z centralą FIBARO).
4. Dodaj nowy RGBW controller:
   4.1. Kliknij zakładkę „Urządzenia”.
   4.2. Kliknij „Dodaj lub usuń urządzenie” (po lewej stronie interfejsu).
   4.3. W sekcji „Aby dodać urządzenie”, kliknij „Dodaj”.
   4.4. Podczas odliczania czasu podłącz urządzenie do zasilania. Urządzenie powinno zostać automatycznie dodane (poczekaj aż okno dodawania samo zniknie).
5. Przejdź do zakładki „Twój dom”. Nowe urządzenie powinno być widoczne.

2. KONFIGURACJA NOWEGO URZĄDZENIA

1. Kliknij ikonę „klucza” (🔧) nad ikoną urządzenia.
2. W polu „Nazwa” wpisz: „RGBW – rekuperator”.
3. W polu „Pokój” wybierz pomieszczenie, w którym zamontowany będzie rekuperator (np. „Pom. gospodarcze”). Jeśli pomieszczenie nie jest jeszcze utworzone, należy je wcześniej utworzyć.
4. W polu „Czym steruje urządzenie” wybierz: „Wejście/wyjście”.
5. Kliknij ikonę „Zapisz” po prawej stronie ekranu (💾).

3. OPCJONALNIE – SKONFIGURUJ URZĄDZENIA PODRZĘDNE

1. W drzewie urządzenia kliknij na urządzenie podrzędne __.2 (np. 4.2.).
2. W polu „Nazwa” wpisz: “Wydajność wentyl.”.
3. W polu „Pokój” wybierz pomieszczenie jak dla urządzenia głównego (np. „Pom. gospodarcze”).
4. Kliknij ikonę „Zapisz” po prawej stronie ekranu (💾).
5. Wykonaj kroki 1.-4. Dla poniższych urządzeń:
   a) urządzenie o numerze __.3 (np. 4.3) – nazwa do wpisania: “Bypass / wył. nawiew”,
   b) urządzenie o numerze __.4 (np. 4.4) – nazwa do wpisania: ”Filtry”,
   c) urządzenie o numerze __.5 (np. 4.5) – nazwa do wpisania: ”Alarm”.

4. USTAWIENIA ZAAWANSOWANE

1. W drzewie urządzenia kliknij „RGBW – rekuperator” i przejdź do zakładki „Zaawansowane”.
2. W sekcji „Wybierz wejście/wyjście” w punkcie 3. wybierz: „Wejście”, w polu „Nazwa” wpisz: „Filtry”, wybierz: „Inny”, wyczyść pole „Jednostka”. Kliknij ikonę „Zapisz” po prawej stronie ekranu ( ).
3. W sekcji „Wybierz wejście/wyjście” w punkcie 4. wybierz: „Wejście”, w polu „Nazwa” wpisz: „Alarm”, wybierz: „Inny”, wyczyść pole „Jednostka”. Kliknij ikonę „Zapisz” po prawej stronie ekranu ( ).
4. W drzewie urządzenia kliknij „Wydajność wentyl.” i przejdź do zakładki „Zaawansowane”:
   4.1. Zaznacz opcję “To urządzenie nie jest pokazywane w systemie”,
   4.2. W sekcji „Konfiguracja” ustaw parametr 11 na 0.
5. W drzewie urządzenia kliknij „Bypass / wył. nawiew” i przejdź do zakładki „Zaawansowane”:
   5.1. Zaznacz opcję “To urządzenie nie jest pokazywane w systemie”,
   5.2. W sekcji „Konfiguracja” ustaw parametr 11 na 0.
   5.3. Kliknij ikonę „Zapisz” po prawej stronie ekranu ( ).

5. PODŁĄCZENIE DO TERMINALA ZEWNĘTRZNEGO CENTRALI WENTYLACYJNEJ

1. Odłącz przewody zasilacza od modułu RGBW.
2. Upewnij się, że centrala wentylacyjna jest odłączona od zasilania.
3. Na obudowie centrali wentylacyjnej znajduje się puszka z napisem „Sterowanie”, w której jest umieszczona płytka PB-ID-FB. Do płytki PB-ID-FB podłącz moduł RGBW za pomocą gold-pinów otrzymanych w komplecie z centralą wentylacyjną, bądź za pomocą przewodu UTP. Podłączenie należy wykonać zgodnie z opisem na płytce PB-ID-FB oraz z opisem na module RGBW Controller:

OPIS POŁĄCZEŃ	
PO STRONIE PŁYTKI PB-ID-FB	**PO STRONIE MODUŁU RGBW**
+12 V	12/24 VDC
GND	GND
IN3	IN3
IN4	IN4
R	R
G	G

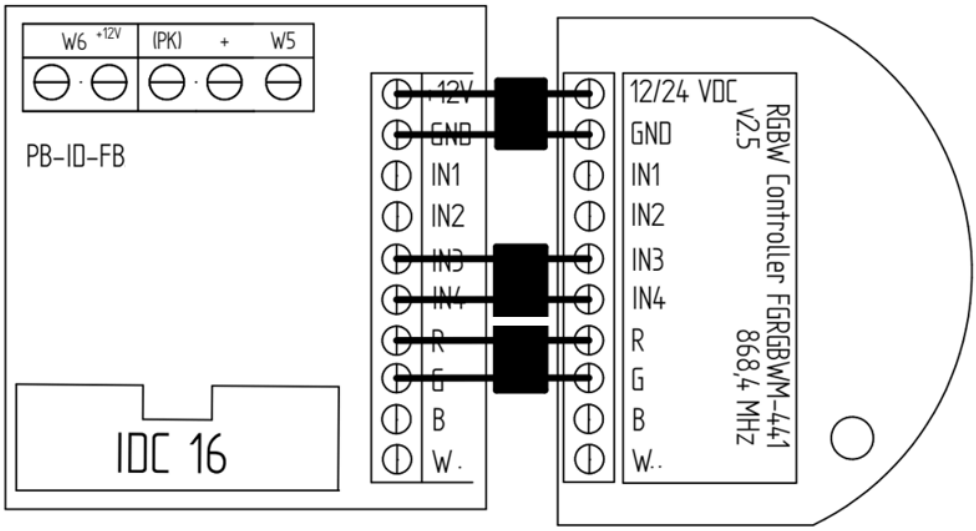

Rys 1. Schemat podłączenia modułu RGBW do płytki PB-ID-FB.

6. IMPORT URZĄDZENIA WIRTUALNEGO

1. Pobierz plik: http://www.pro-vent.pl/pliki/pobieranie/rekuperator-mistral-fibaro.zip
2. Rozpakuj pobrany plik.
3. Dodaj urządzenie wirtualne:
   - 3.1. Kliknij zakładkę „Urządzenia”.
   - 3.2. Kliknij „Dodaj lub usuń urządzenie”.
   - 3.3. W sekcji „Importuj urządzenie wirtualne”, kliknij „Przeglądaj” i wybierz plik „Rekuperator_Mistral.vfib”. Urządzenie zostanie automatycznie zaimportowane.
   - 3.4. W polu „Pokój” wybierz pomieszczenie, w którym zamontowany będzie rekuperator (np. „Pom. gospodarcze”).
   - 3.5. W polu „Port TCP” wprowadź wartość „80”.
   - 3.6. Kliknij ikonę „Zapisz” po prawej stronie ekranu ( ).
4. Zmień ikonę urządzenia wirtualnego:
   - 4.1. Kliknij „Zmień ikonę”.
   - 4.2. Kliknij „Przeglądaj”, znajdź ikonę „rekuperator.png” i kliknij „Dodaj”.
   - 4.3. Wybierz zaimportowaną ikonę i kliknij „Zapisz” po prawej stronie ekranu ( ).
5. Zmień ikonę urządzenia „Filtry”:
   - 5.1. Kliknij zakładkę „Urządzenia”
   - 5.2. Dla urządzenia „Filtry” kliknij ikonę klucza ( ).
   - 5.3. Kliknij „Zmień ikonę”.
   - 5.4. Kliknij „Przeglądaj”, znajdź ikonę „filtry.png” i kliknij „Dodaj”.
   - 5.5. Wybierz zaimportowaną ikonę i kliknij „Zapisz” po prawej stronie ekranu ( ).
6. Zmień ikonę urządzenia „Alarm”:
   - 6.1. Kliknij zakładkę „Urządzenia”
   - 6.2. Dla urządzenia „Alarm” kliknij ikonę klucza ( ).
   - 6.3. Kliknij „Zmień ikonę”.
   - 6.4. Kliknij „Przeglądaj”, znajdź ikonę „alarm.png” i kliknij „Dodaj”.
   - 6.5. Wybierz zaimportowaną ikonę i kliknij „Zapisz” po prawej stronie ekranu ( ).

7. KONFIGURACJA URZĄDZENIA WIRTUALNEGO

1. Sprawdź ID modułu RGBW:
   1.1. Kliknij zakładkę „Urządzenia”.
   1.2. Dla urządzenia „RGBW - rekuperator” kliknij ikonę klucza ( ).
   1.3. Zapamiętaj/zanotuj wartość w polu „ID” (będzie potrzebna w dalszej części).
2. Wejdź do zakładki „Panele”.
3. W sekcji „Panel zmiennych” kliknij „Wejdź”.

4. W tabeli zmiennych powinno być utworzonych 6 zmiennych:

NAZWA	WARTOŚĆ
provent_airing	0
provent_bypass	1
provent_rgbw_id	5
provent_exists	1
provent_supply	0
provent_gear	2

5. W razie braku powyższych zmiennych, należy je dodać według poniższych kroków:
   - W sekcji „Zmienne” kliknij „Dodaj”,
   - Wprowadź nazwę zmiennej i wartość (według powyższej tabeli),
   - Kliknij „Zapisz”.
6. Dla zmiennej „provent_rgbw_id” wprowadź ID modułu RGBW (wartość odczytana w punkcie 1.3. powyżej).
7. Kliknij ikonę „Zapisz” po prawej stronie ekranu ( ).

8. PODŁĄCZ CENTRALĘ WENTYLACYJNĄ DO ZASILANIA.

9. Przejdź do zakładki „Urządzenia”. Ikony urządzeń powinny być aktywne.

10. Przekaż kontrolę nad centralą wentylacyjną do systemu FIBARO (na manipulatorze RC6 od PRO-VENT naciśnij na symbol „**SmHo”**, aby uzyskać stan „**ON”**).

8. PROGRAMOWANIE SCEN OPARTYCH O BLOKI

SCENA 1: „BIEG 1”

1. Kliknij zakładkę „Sceny”.
2. Kliknij „Dodaj scenę”.
3. W sekcji „Dodaj Scenę opartą o bloki” kliknij „Dodaj” (⊕).
4. Dodaj kroki sceny zgodnie ze schematem poniżej:

5. Kliknij „Zapisz”.
6. W polu „Nazwa” wpisz „Bieg 1”. Kliknij „Zapisz”
7. W polu „Pokój” wybierz pomieszczenie jak dla urządzenia głównego (np. „Pom. gospodarcze”).
8. Zmień ikonę sceny:
   8.1. Kliknij „Zmień ikonę”.
   8.2. Kliknij „Przeglądaj”, znajdź ikonę „bieg_1.png” i kliknij „Dodaj”.
   8.3. Wybierz zaimportowaną ikonę i kliknij „Zapisz” po prawej stronie ekranu (🖫).

SCENA 2: „BIEG 2”

Nazwa: „Bieg 2”
Ikona: „bieg_2.png”

Schemat blokowy:

SCENA 3: „BIEG 3”

Nazwa: „Bieg 3”
Ikona: „bieg_3.png”

Schemat blokowy:

SCENA 4: „BIEG 4”

Nazwa: „Bieg 4”
Ikona: „bieg_4.png”

Schemat blokowy:

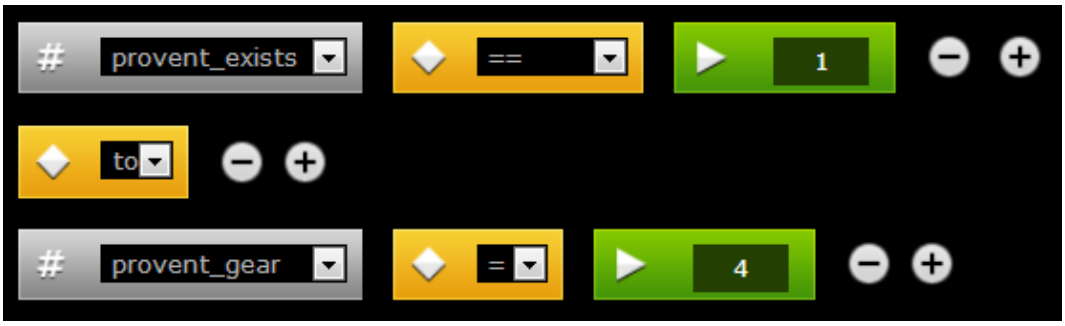

SCENA 5: „WYŁĄCZ WENTYLACJĘ”

Nazwa: „Wyłącz wentylację”
Ikona: „stop.png”

Schemat blokowy:

SCENA 6: „WYŁĄCZ NAWIEW”

Nazwa: „Wyłącz nawiew”
Ikona: „wyłącz_nawiew.png”

Schemat blokowy:

SCENA 7: „ZAŁĄCZ NAWIEW”

Nazwa: „Załącz nawiew”
Ikona: „załącz_nawiew.png”

Schemat blokowy:

SCENA 8: „ZAŁĄCZ BYPASS”

Nazwa: „Załącz bypass”
Ikona: „załącz_bypass.png”

Schemat blokowy:

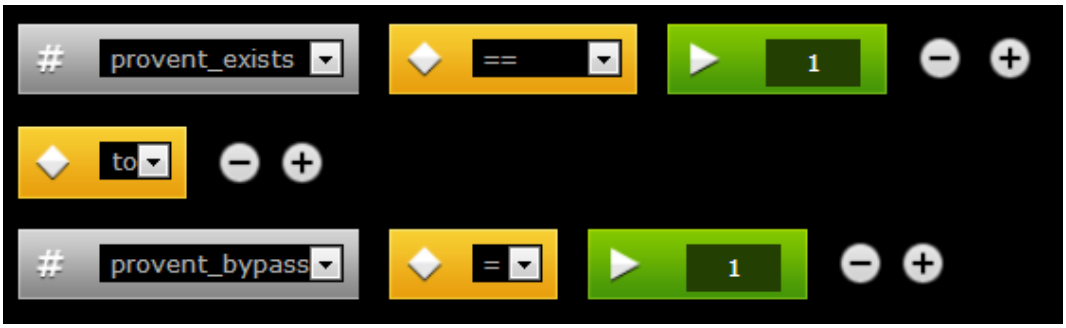

SCENA 9: „WYŁĄCZ BYPASS”

Nazwa: „Wyłącz bypass”
Ikona: „wyłącz_bypass.png”

Schemat blokowy:

9. DLA ZAAWANSOWANYCH PROGRAMOWANIE SCEN OPARTYCH O JĘZYK LUA

Kod scen w języku LUA umieszczono w osobnych plikach tekstowych w katalogu „sceny LUA”.